a 2008 0203

Изобретение относится к установке для сбора и очистки биогаза.

Установка, согласно изобретению, включает герметичную емкость (1) для сбора и очистки биогаза с коническим дном, снабженную трубопроводами для впуска (2) и выпуска (4) биогаза с электромагнитными вентилями (3, 5), внутри емкости (1), в нижней части размещен барботер (6), соединенный с трубопроводом для впуска (2), коническое дно снабжено патрубком (9) для вывода осадка с электромагнитным клапаном (10), емкость (1) снабжена также манометром (7) и уровнемером (8). Под емкостью (1) размещен отстойник (11) с коническим дном, который сообщается с емкостью (1) посредством патрубка (9) для вывода осадка. Отстойник (11) снабжен погружаемым электроконтактным датчиком (14) нижнего уровня жидкости для очистки, поплавком (15), соединенным посредством гибкого шланга (16) с насосом (17), выход которого соединен с емкостью (1) посредством трубопровода (18) для подачи жидкости для очистки, в коническом дне отстойника (11) вмонтирован бункер (12) с задвижками (13) для сбора и вывода осадка. Вместе с тем, манометр (7), вентили (3, 5), датчик (14), насос (17) и электромагнитный клапан (10) подсоединены к пульту автоматического управления (19).

П. формулы: 1
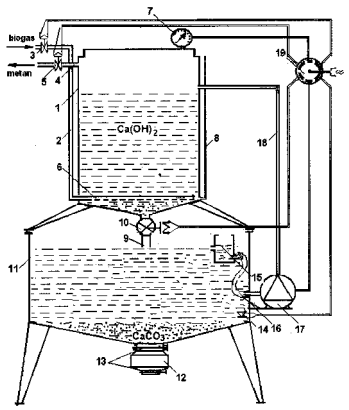
Фиг.: 1